Řez 1
1:25

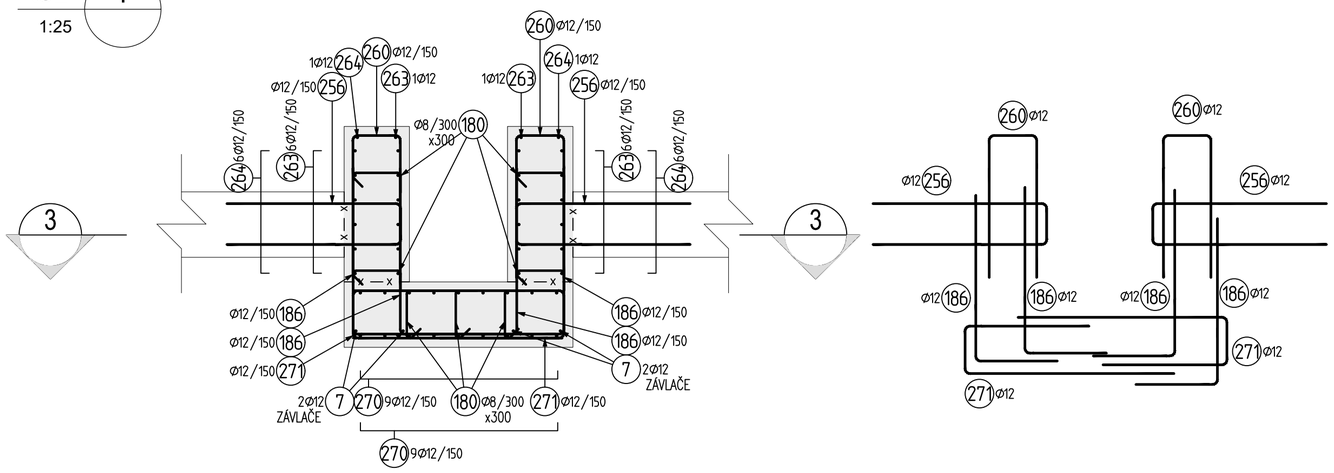

Řez 2
1:25

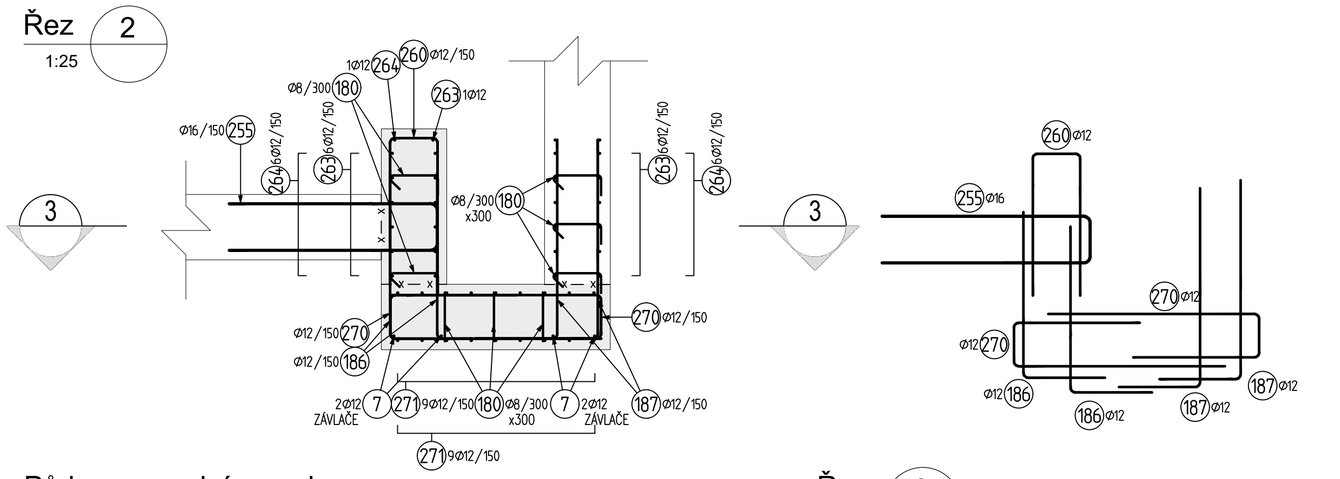

Půdorys, spodní povrch
1:25

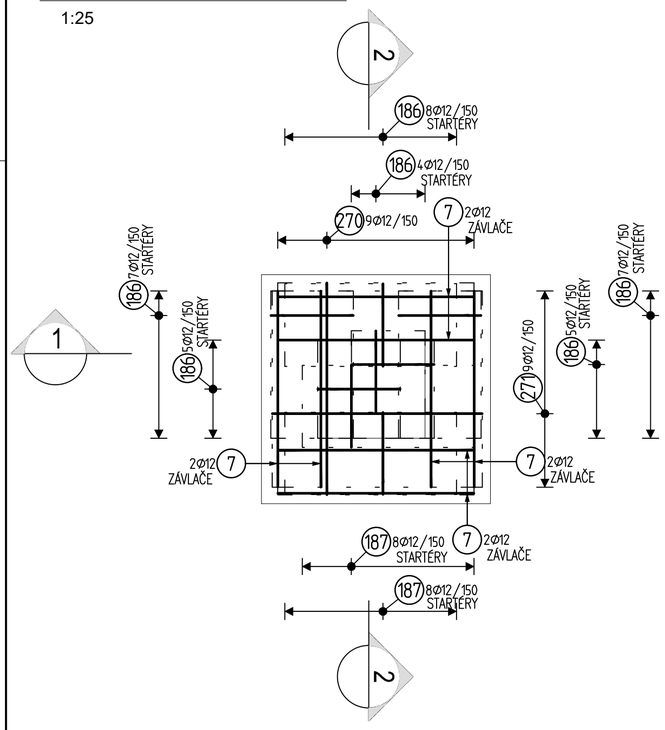

Řez 3
1:25

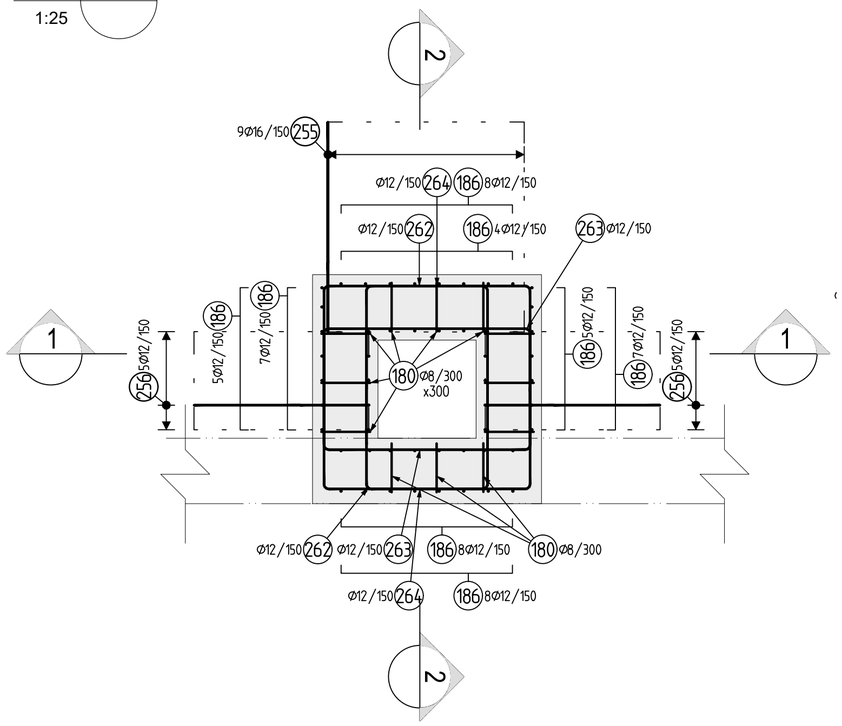

Půdorys, horní povrch
1:25

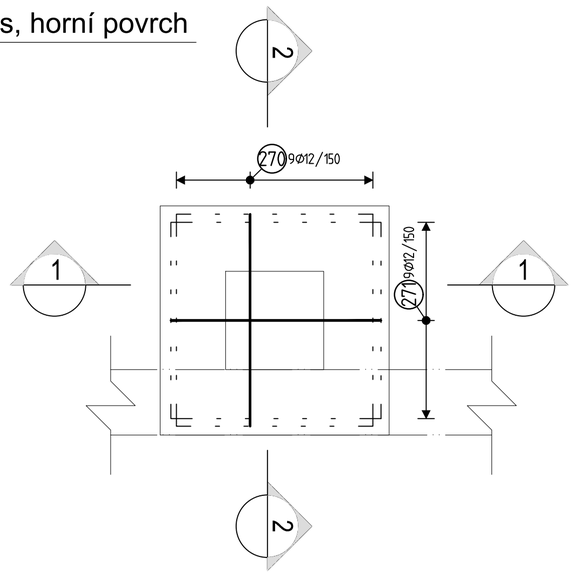

Výkaz materiálu

Pol	Profil		Delka [mm]	ks	50		
					8	12	16
*7	50	12	1200	8		9.6	
180	50	8	500	71	35.5		
186	50	12	1500	36		54.0	
187	50	12	1700	16		27.2	
255	50	16	2800	9			25.2
256	50	12	2350	10		23.5	
260	50	12	2000	18		36.0	
262	50	12	2650	14		37.1	
263	50	12	2650	14		37.1	
264	50	12	3150	14		44.1	
270	50	12	2300	18		41.4	
271	50	12	2300	18		41.4	
CELKOVA DELKA [m]					35.5	351.4	25.2
HMOTNOST [kg]					14.0	312.0	39.8
CELKOVA HMOTNOST [kg]							365.8

CELKEM VYROBIT x2

Tabulka betonů (podle TKP18, ČSN EN 206 a ČSN EN 1992-1-1)

ČÁST KONSTRUKCE	TŘÍDA	SVP
DESKA	C30/37	XA1,XF2,XC3
STĚNY	C30/37	XA1,XF2,XC3

Výztuž

BETONÁŘSKÁ VÝZTUŽ	B500 B	Dle ČSN 10 080 A ČSN 42 0139

ZPŮSOB OHÝBÁNÍ A KÓTOVÁNÍ PRUTŮ

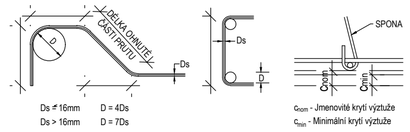

KRYTÍ DESKA cnom = 50 mm, cmin = 40 mm

KRYTÍ STĚNY cnom = 50 mm, cmin = 40 mm

- ZPŮSOB KÓTOVÁNÍ VÝZTUŽE DLE ČSN EN ISO 3766
- PŘI ZAKŘIVENÍ JE KÓTOVÁN VNĚJŠÍ ROZMĚR
- PRŮMĚRY A POLOMĚRY SE UVÁDĚJÍ VNITŘNÍCH OBRYSŮ ZAKŘIVENÍ
- POKUD NENÍ UVEDEN POLOMĚR ZAKŘIVENÍ JE POUŽIT NEJMENŠÍ MOŽNÝ
- VYKÁZANÁ DÉLKA POLOŽEK JE OSOVÁ DÉLKA PRUTŮ
- KOTEVNÍ DÉLKY VIZ ČSN EN
- HODNOTY KRYTÍ PLATÍ PRO VEŠKEROU VÝZTUŽ VČETNĚ TŘMÍNKŮ

Poznámky:

1. VŠECHNY KÓTY JSOU UVEDENY V MM, NENÍ-LI UVEDENO JINAK. VŠECHNY VÝŠKY JSOU UVEDENY V M N. M. BPV, NENÍ-LI UVEDENO JINAK.
2. JE MOŽNÉ POUŽÍT MONTÁŽNÍ SPOJENÍ VÝZTUŽNÝCH PRVKŮ SVAŘOVÁNÍM. SVAR A TECHNOLOGIE SVAŘOVÁNÍ NESMÍ ZMĚNIT MECHANICKÉ VLASTNOSTI SVAŘOVANÉ OCELI A NESMÍ BÝT OSLABEN PRŮŘEZ SVAŘOVANÉHO PRVKU. SVAR JE MONTÁŽNÍ BEZ POŽADAVKU NA STATICKOU ÚNOSNOSTI.
3. DISTANČNÍ PROFILY PRO VYMEZENÍ KRYTÍ VÝZTUŽE BUDOU BETONOVÉ
4. VÝKRES SLOUŽÍ JAKO PODKLAD PRO VTD VÝZTUŽE

Schéma rozmístění stěn

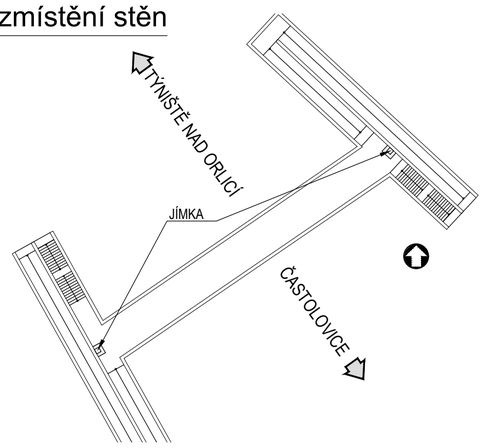

VÝŠKOVÝ SYSTÉM Bpv SOUŘADNICOVÝ SYSTÉM S-JTSK

Číslo změny:	Obsah změny:	Datum změny:
01	Po zapracování připomínek Správy železnic k DSP	05/2024
02	-	-
03	-	-

Objednatel:
SPRÁVA ŽELEZNIC
Správa železnic, státní organizace
Stavební správa východ
Nerudova 1, 779 00 Olomouc

Generální projektant:
SUDOP PRAHA
SUDOP PRAHA a.s.
Olšanská 1a, 130 80 Praha 3
tel.: +420 605 229 020
e-mail: praha@sudop.cz

Hlavní inženýr projektu: ING. KAREL KOŠAŘ
Garant profese: -

Zpracovatel části:
4roads
4roads s.r.o.
Slunná 541/27, 162 00 Praha 6
T: +420 778 486 930
E: 4roads@4roads.cz

Vedoucí střediska:	Odpovědný projektant SO, IO, PS:	Vypracoval:	Kontroloval:
ING. PETR TOMÁŠ	ING. ALEŠ MENŠÍK	ING. PETR TOMÁŠ	ING. ALEŠ MENŠÍK

Název akce:
Zvýšení kapacity trati Týniště n.O. - Častolovice - Solnice, 3. část - II. etapa

Číslo smlouvy: 19 149 208
Projektový stupeň: DSP+PDPS

Část:
INŽENÝRSKÉ OBJEKTY
MOSTY, PROPUSTKY, ZDI
SO 03-13-20-49 ŽST TÝNIŠTĚ N. O., PODCHOD PRO PĚŠÍ V KM 50,315

Datum: 08/2023
Číslo části: D.2.1.4.12

Název přílohy:
VÝKRES VÝZTUŽE NK
VÝZTUŽ JÍMKY - SCHÉMA

Měřítko: 1 : 25
Počet formátů: 6 xA4
Číslo přílohy: 2.224

DOKUMENT LZE UŽÍVAT POUZE VE SMYSLU PŘÍSLUŠNÉ SMLOUVY O DÍLO. ŽÁDNÁ JEHO ČÁST NEMŮŽE BÝT DLE ZÁKONA č.121/2000 Sb. KOPÍROVÁNA NEBO JINÝM ZPŮSOBEM ROZŠIŘOVÁNA BEZ SOUHLASU SUDOP PRAHA a.s.